NUMBER C-170726

METRIC

三角法(3rd ANGLE PROJECTION)

-1 ; AS SHOWN
本図

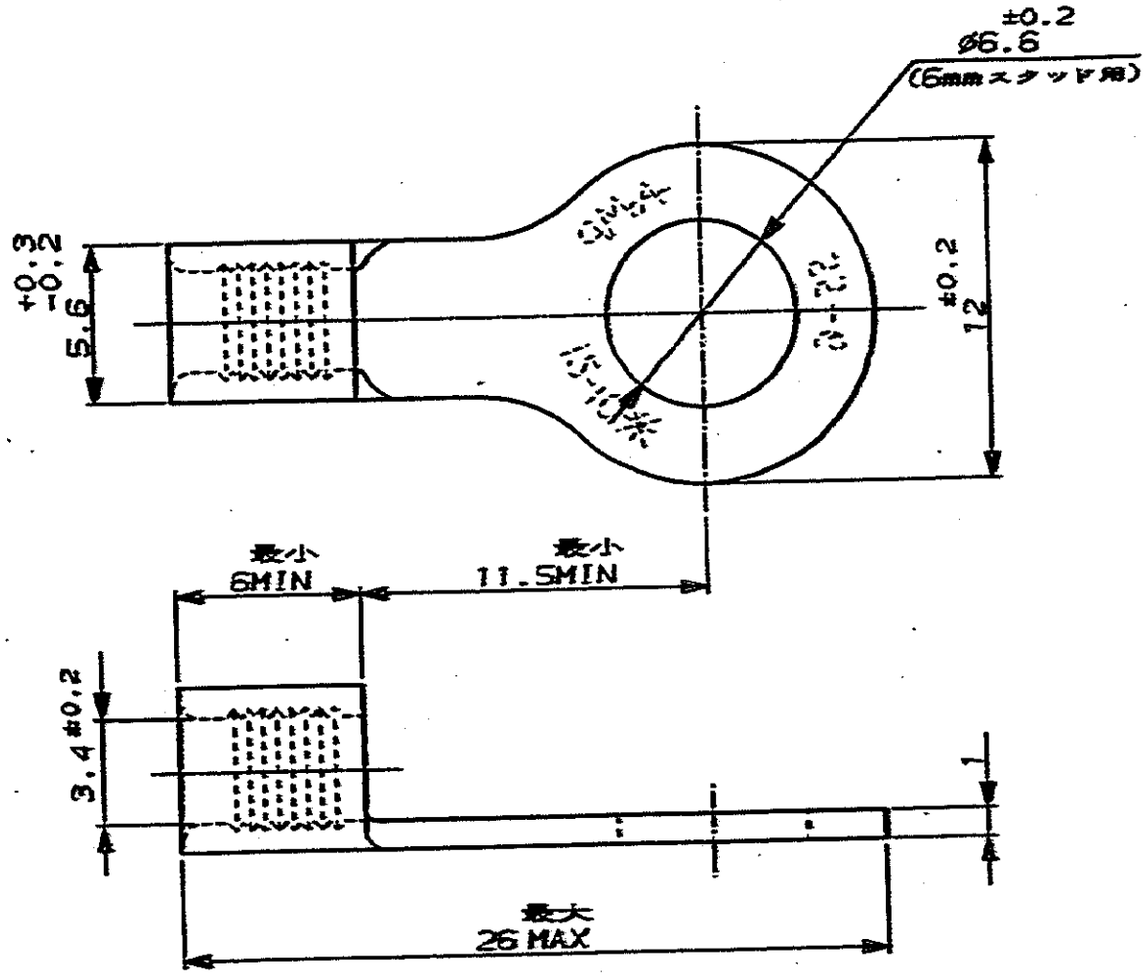

単位: MM DIMENSIONS IN MM. DO NOT SCALE PRINT

Copyright ©1993 AMP Copyright ©1993 AMP (Japan), LTD. ALL RIGHTS RESERVED.

AMP
日本エー・エム・ピー株式会社
Tokyo, Japan

一般公差 (GENERAL TOLERANCE) ±0.4
角 度 : ±3°

適合電線(WIRE RANGE) 2.63-6.64mm² (AWG 12-10)

絶縁外径(INSULATION DIA.) - mmφ

材質(MATERIAL) COPPER 電気銅

仕上(FINISH) ANNEAL,TIN PL. 焼なまし、錫めっき

LTR	変更(REVISION RECORD)	DR	CHK	DATE
H	REDRAWN (FJ00-0243-93)	NM	S.M	4-2-93

PRINT DIST

DR. 1 APR 93 Matsubara
DE. 1 APR 93 Matsubara
CHK. S. MAKABE
APP. 2 APR 93 S. MAKABE

尺度(SCALE) 4-1 | SIZE A | LOC J | 番号(No.) C-170726 | REV. H | SHEET 1 OF 1

名称(NAME) 丸型端子
SOLISTRAND RING TERMINAL

(CUSTOMER DRAWING) 参 考 図 面

AMP-J010-1C
REV.3/'93